POWER BULL

СУПЕРМОЩНАЯ И СУПЕРБЕЗОПАСНАЯ АКБ: ПОЛНОСТЬЮ КАЛЬЦИЕВАЯ ТЕХНОЛОГИЯ ДЛЯ ВСЕХ ЛЕГКОВЫХ АВТОМОБИЛЕЙ.

АКБ, отвечающая требования к конвейерным батареям! Аккумуляторная батарея "Power Bull" является стартерной батарей класса "премиум" марки "Banner" для современных автомобилей. Созданная в соответствии со стандартами комплектации автомобилей "БМВ" и "Фольксваген" батарея "Power Bull" является лидером в выборе аккумуляторной батареи.

"POWER BULL PROFESSIONAL" – ОРИГИНАЛЬНАЯ АКБ, ПОСТАВЛЯЕМАЯ НА КОНВЕЙЕРЫ.

Новые модели аккумуляторных батарей класса "премиум" "Power Bull PROfessional" повышенной мощности основываются на проверенной технологии "Power Bull" и точно удовлетворяют требованиям ведущих немецких производителей автомобилей и проходят тщательное тестирование на всех этапах производства. Эти источники энергии предназначены для современных легковых автомобилей с очень высоким потреблением энергии.

ТЕХНИЧЕСКИЕ ДАННЫЕ И ИНФОРМАЦИЯ

- высокая устойчивость к циклической нагрузке; классификация E2 согласно стандарту EH 50342-1
- двойная крышка – двойная защита от утечки электролита: 100 % защита от утечки электролита при наклоне до 45°
- благодаря современной технологии на основе полного кальция, абсолютно не требует обслуживани
- оптимизированные параметры при холодном пуске, максимальная пусковая мощность
- широкий диапазон использования в европейских и азиатских автомобилях, благодаря 27 моделям батарей емкостью от 40 А.ч. до 110 А.ч.
- устойчива к вибрации, благодаря дополнительной фиксации к днищу блоков пластин и усилинным соединениям элементов; классификация V2 согласно стандарту EH 50342-1
- лучшая защита от обратного пробоя и электростатического разряда

Легковые автомобили | Такси | Автофургоны для перевозки мелких грузов | Моторные лодки

POWER BULL

	Typ	Info	корпус с крышкой	Ah 20 h	A EN			H (mm)	B	L				Соответствие
Power Bull PROfessional								длина	ширина	высота	(корпуса/общая)			
1	PRO P48 40 DT НОВИНКА		H4 / L1	48	400	0	1	210	175	190	190	mGGA	B13	544 09*/59, 550 03
2	PRO P63 40 DT		H5 / L2	63	600	0	1	241	175	190	190	mGGA	B13	555 19*/59, 560 09*, 562 05*/19
3	PRO P75 40 DT		H6 / L3	75	680	0	1	278	175	190	190	mGGA	B13	566 13*/38, 570 44*, 572 09*/12, 574 05*/12
4	PRO P84 40 DT НОВИНКА		H7 / L4	84	700	0	1	315	175	190	190	mGGA	B13	575 39*, 580 14*/35/42
5	PRO P100 40 DT		H8 / L5	100	800	0	1	354	175	190	190	mGGA	B13	585 15*, 588 20*/27, 595 21/33, 600 44
Power Bull								длина	ширина	высота	(корпуса/общая)			
6	P40 25		35NS	40	300	0	3	187	137	204	226	mGGA	B01	535 04
7	P40 26		35NS	40	300	0	3	187	127	204	226	mGGA	B00	535 20, 540 26
8	P40 27		35NS	40	300	1	3	187	127	204	226	mGGA	B00	535 22, 540 27
9	P44 09 DT		T4 / LB1	44	420	0	1	210	175	175	175	mGGA	B13	536 53, 540 45**/63, 544 09/59*
10	P45 23		45NS	45	360	0	1+3	238	129	203	225	mGGA	B00	545 23/84
11	P45 24		45NS	45	360	1	1+3	238	129	203	225	mGGA	B00	545 24/51
12	P50 03 DT		H4 / L1	50	450	0	1	210	175	190	190	mGGA	B13	544 09*/59, 550 03
13	P55 19 DT		T5 / LB2	55	480	0	1	241	175	175	175	mGGA	B13	545 19**, 555 19/59*
14	P60 68		D23	60	480	0	1	233	173	203	225	mGGA	B00	560 68, 565 33
15	P60 69		D23	60	480	1	1	233	173	203	225	mGGA	B00	560 69, 565 34
16	P62 05 DT		T5 / LB2	62	540	0	1	241	175	175	175	mGGA	B13	560 09, 562 05/19*
17	P62 19 DT		H5 / L2	62	540	0	1	241	175	190	190	mGGA	B13	560 09*, 562 05*/19
18	P66 13 DT	= P72 09												
19	P70 24		D26 / MO60	70	570	1	1	260	174	200	222	mGGA	B01	560 49, 570 24
20	P70 29		D26 / MO60	70	570	0	1	260	174	200	222	mGGA	B01	560 48, 570 29, 580 09
21	P72 09 DT		T6 / LB3	72	660	0	1	278	175	175	175	mGGA	B13	563 18**, 564 20**, 566 13/38*, 570 44, 571 13, 572 09/12*, 574 05/12*
22	P72 12 DT	= PRO P75 40/P74 12												
23	P74 05 DT	= P72 09												
24	P74 12 DT		H6 / L3	74	680	0	1	278	175	190	190	mGGA	B13	566 13*/38, 570 44*, 572 09*/12, 574 05*/12
25	P80 14 DT		T7 / LB4	80	700	0	1	315	175	175	175	mGGA	B13	575 39, 580 14/35*/42*
26	P80 42 DT	= PRO P84 40												
27	P88 20 DT		T8 / LB5	88	680	0	1	354	175	175	175	mGGA	B13	585 15, 588 20/27*
28	P95 04		D31 / 56AT	95	720	0	1	303	173	203	225	mGGA	B01	595 04, 600 32
29	P95 05		D31 / 56AT	95	720	1	1	303	173	203	225	mGGA	B01	595 05, 600 33
30	P95 33 DT		H8 / L5	95	760	0	1	354	175	190	190	mGGA	B13	595 21/33, 600 44
31	P100 32	= P95 04												
32	P100 33	= P95 05												
33	P100 44 DT	= PRO P100 40/P95 33												
34	P110 42 DT		H9 / L6	110	850	0	1	394	175	190	190	mGGA	B13	610 42

DT = Double Top-двойная защита от вытекания, 4K = 4-Х КАМЕРНАЯ ЗАЩИТА ОТ УТЕЧКИ ЭЛЕКТРОЛИТА, RF = Максимальная устойчивость к вибрациям,
GA = АКБ с центральным отверстием для газоотвода, HGI = твердая резиновая гарнитура, mG = с ручкой, RZS = защита от образования искр, * услов. Использование, ** с адаптером,

СХЕМА

	6 Volt	12 Volt
0		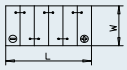
1		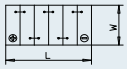
2		
3	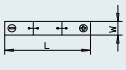	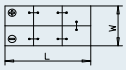
4	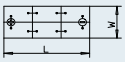	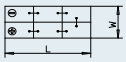

	6 Volt	12 Volt
5		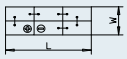
6		
9		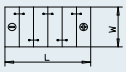
10		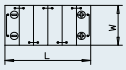

ПОЛЯРНОСТЬ

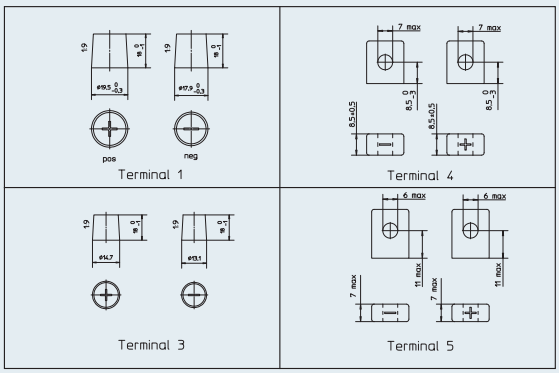

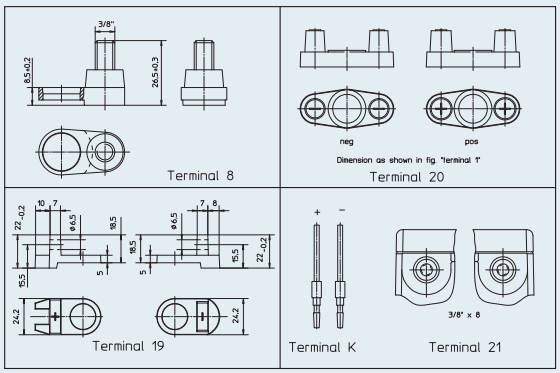
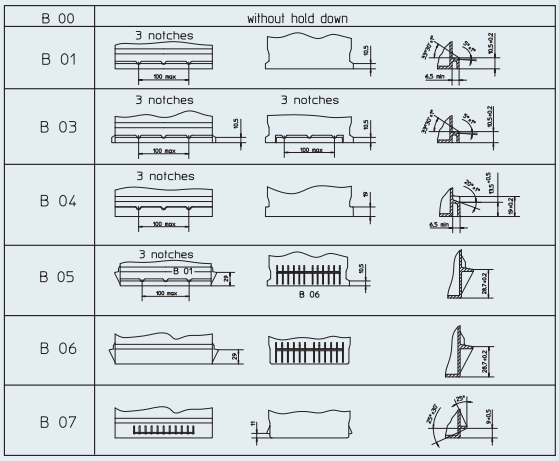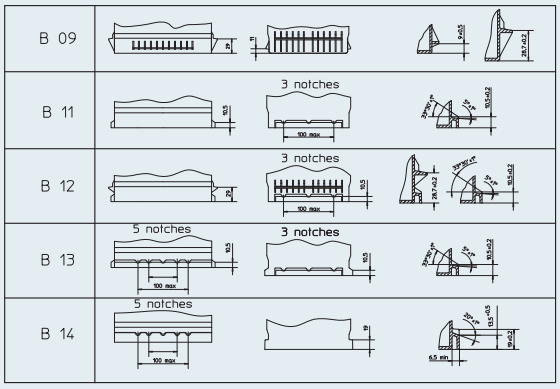
ТИП КРЕПЛЕНИЯ КОРПУСА