Адрес страницы: https://www.autoopt.ru/catalog/517034-disk_tormoznoj_mitsubishi_lancer_07__zadnij_1sht__lynx

# Диск тормозной MITSUBISHI Lancer (07-) задний (1шт.) LYNX

Код для заказа: **517034**

Артикул: **BN1086**

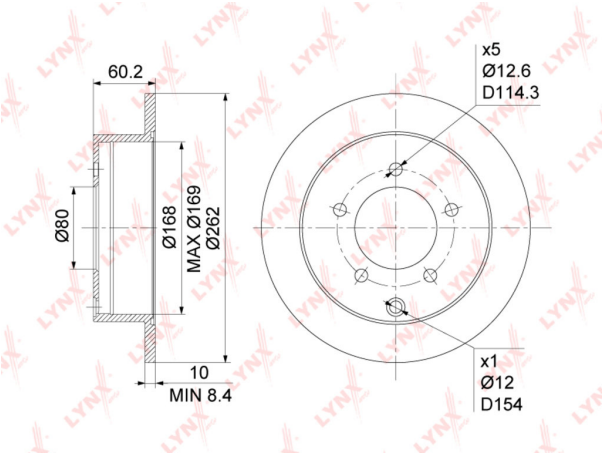


O3 2519.4
O2 2569.79
O1 2621.18
P3 3500

## Характеристики

| | |
|---|---|
| Код для заказа | 517034 |
| Артикулы | BN-1086 |
| Каталожная группа | Механизмы управления, ..Тормоза |
| Ширина, м | 0.25 |
| Высота, м | 0.07 |
| Длина, м | 0.25 |
| Вес, кг | 3.2 |

## Параметры

Производитель LYNX

## Территория отгрузки

Все склады **0 шт.** Склад

## Другие склады и магазины партнера

| Название точки | Наличие | Тип | Адрес | Контакты |
|---|---|---|---|---|
| Все склады | **Нет сейчас** | Склад | | |
| Оптовый центр продаж запчастей Машково (Логистический центр) оптрозница | **Нет сейчас** | Склад | г. Люберцы, д. Машково, Машковский пр-д, д.12 | **+7 (495) 660-51-64**<br>Zakaz@autoopt.ru<br>Обслуживание юридических лиц (ОПТ): Пн-Пт: с 9:00 до 18:00, СБ: 9:00 до 15:00;<br>Отгрузки заказов (ОПТ): Пн-Вс: с 8:30 до 19:30;<br>Обслуживание частных лиц (Розница): Пн-Пт: с 8:30 до 17:30, СБ: с 9:00 до 15:00;<br>Отдел рекламации (возврат товара) Пн-Пт: с 9:00 до 18:00 |
| Оптовый центр продаж запчастей Томилино (Логистический центр) опт | **Нет сейчас** | Склад | г.о. Люберцы, р.п. Томилино, территория логистического центра "Трилоджи Парк", к37 | **+7 (495) 660-51-64**<br>Zakaz@autoopt.ru<br>**Без самовывоза. Отгрузки только для юридических лиц доставкой**<br>Пн-Сб: с 9:00 до 18:00, Вс: выходной |
| Оптовый центр продаж запчастей на Варшавском шоссе (Юг) оптрозница | **Нет сейчас** | Склад | г. Москва, 33 км. МКАД, Варшавское шоссе, д. 170 'Г' | **+7 (495) 660-07-29**<br>Arsenal@autoars.ru<br>Пн-Пт: с 9:00 до 18:00, Сб: с 9:00 до 14:00, Вс: выходной |
| Оптовый центр продаж запчастей в Новогиреево оптрозница | **Под заказ** | Склад | г. Москва, ул. Кетчерская, д. 2а | **+7 (495) 777-41-42**<br>saleket01@autoopt.ru<br>Пн-Пт: с 9:00 до 19:00, Сб: с 9:00 до 18:00, Вс: с 9:00 до 16:00 |
| Оптовый центр продаж запчастей на Дмитровском шоссе (Север) опт | **Нет сейчас** | Склад | г. Москва, 82 км. МКАД, Дмитровское шоссе, д. 163, стр. 6 | **+7 (495) 660-24-53**<br>OlegUK@autoopt.ru<br>Пн-Пт: с 9:00 до 18:00. Сб-Вс: выходной |
| Оптовый центр продаж запчастей на Рябиновой оптрозница | **Нет сейчас** | Склад | г. Москва, ул. Рябиновая, владение 63Г | AlexVP2@autoopt.ru<br>Пн-Пт: с 9:00 до 18:00, Сб: с 9:00 до 16:00, Вс: выходной |
| Оптовый центр продаж запчастей на Ярославском шоссе (север) оптрозница | **Нет сейчас** | Склад | г. Королев, Ярославский проезд, д. 19 | **+7 (495) 780-05-06**<br>AlexAR@autoopt.ru<br>Пн-Пт: с 9:00 до 18:00, Сб-Вс: выходной |
| Оптовый центр продаж запчастей в Сабурово оптрозница | **Нет сейчас** | Склад | г. Москва, Каширское шоссе, д. 53, к. 1 | **+7 (495) 668-07-92**<br>AndreyAK@autoopt.ru<br>Пн-Пт: с 9:00 до 19:00, Сб: с 9:00 до 16:00, Вс: выходной |

| Название точки | Наличие | Тип | Адрес | Контакты |
|---|---|---|---|---|
| Оптовый центр продаж запчастей на Хабаровской оптрозница | **Нет сейчас** | Склад | г. Москва, Хабаровская улица, д. 2 | **+7 (495) 109-14-29**<br>KirillMK@autoopt.ru<br>Пн-Пт: с 9:00 до 18:00. Сб-Вс: выходной |
| Оптовый центр продаж запчастей на Пролетарке оптрозница | **Нет сейчас** | Склад | г. Москва, Пролетарский пр-т, д.2 | **+7 (495) 660-51-64 доб.7312**<br>AndreyAK@autoopt.ru<br>Пн-Пт: с 9:00 до 18:00, Сб, Вс: выходной |
| Оптовый центр продаж запчастей на Новорижском шоссе (Северо-Запад)<br>опт | **Нет сейчас** | Склад | МО, Красногорский район, д. Гольево, ул Центральная С44, «Территория бетонного завода МОИС 1» | **+7 (495) 668-09-60**<br>NatashaGD@autoopt.ru<br>Пн-Пт: с 9:00 до 18:00. Сб-Вс: выходной. |
| Оптовый центр продаж запчастей в Екатеринбурге оптрозница | **Нет сейчас** | Склад | г. Екатеринбург, ул. Монтажников, д. 24/1 | **+7 (343) 384-56-25**<br>EKBsale@autoopt.ru<br>Пн-Пт: с 9:00 до 18:00, Сб-Вс: выходной |
| Оптовый центр продаж запчастей в Нижнем Новгороде оптрозница | **Нет сейчас** | Склад | г. Нижний Новгород, Московское шоссе, д. 137Б | **+7 (831) 411-11-28**<br>Nnsale@autoopt.ru<br>Пн-Пт: с 9:00 до 18:00, Сб-Вс: выходной |
| Оптовый центр продаж запчастей в Новосибирске оптрозница | **Нет сейчас** | Склад | г. Новосибирск, Кировский район, ул. Петухова, дом 69В | **+7 (383) 322-70-45**<br>Nsk@autoopt.ru<br>Пн-Чт: с 9:00 до 18:00, Пт: с 9:00 до 17:30, Сб-Вс: выходной |
| Оптовый центр продаж запчастей в Нефтекамске опт | **Нет сейчас** | Склад | 452680, Республика Башкортостан, г. Нефтекамск, ул. Высоковольтная, д. 2"Е" | **+7 (34783) 35-7-42**<br>NailiA@autoopt.ru<br>Пн-Пт: с 8:00 до 18:00, Сб: с 10:00 до 13:00, Вс: выходной |
| Оптовый центр продаж запчастей в Перми оптрозница | **Нет сейчас** | Склад | г. Пермь, ул. 2-я Красавинская, д. 70 | **+7 (342) 207-61-84**<br>OlgaRS@autoopt.ru<br>ОПТ Пн-Пт: с 9:00 до 18:00, Сб: с 9:00 до 16:00, Вс: выходной |
| Оптовый центр продаж запчастей в Ижевске оптрозница | **Нет сейчас** | Склад | г. Ижевск, улица Новоажимова, дом 7/10 | **+7 (3412) 20-92-40**<br>NailiA@autoopt.ru<br>Пн-Пт: с 9:00 до 18:00, Сб-Вс: выходной |
| Оптовый центр продаж запчастей в Уфе<br>опт | **Нет сейчас** | Склад | Республика Башкортостан, Уфимский район, с. Михайловка, ул. Новоуфимская, 18/3 | **+7 (347) 246 60 16**<br>OlegGA@autoopt.ru<br>Пн-Пт: с 9:00 до 18:00, Сб-Вс: выходной |
| Терминал-ВР | **Нет сейчас** | Склад | | |
| Терминал-Беговая | **Нет сейчас** | Склад | | |
| Терминал-Марусино | **Нет сейчас** | Склад | | |

| Название точки | Наличие | Тип | Адрес | Контакты |
|---|---|---|---|---|
| Терминал-МШЗ | **Нет сейчас** | Склад | | |
| Терминал-Октябрьский | **Нет сейчас** | Склад | | |
| Терминал-Покрышки | **Нет сейчас** | Склад | | |
| Терминал-Диски | **Нет сейчас** | Склад | | |
| Оптовый центр продаж запчастей в Иркутске оптрозница | **Нет сейчас** | Склад | г. Иркутск, ул. Генерала Доватора, 37/2 | **+7 (3952) 78-63-10**<br>pavelad1@autoopt.ru<br>Пн-Пт: с 9:00 до 18:00, Сб-Вс: выходной |
| Оптовый центр продаж запчастей в Туле оптрозница | **Нет сейчас** | Склад | г. Тула, ул. Станиславского, д. 37-а | **+7 (495) 660-51-64 доб. 1931**<br>KirillMK@autoopt.ru<br>Пн-Пт: с 9:00 до 18:00. Сб-Вс: выходной |

*Представленные данные о запчастях на этой странице несут исключительно информационный характер.*
*© 1996-2026 Auto-Alliance | ГОСТ Р ИСО 9001-2015 |*

*Полное или частичное использование любых материалов или их копирование разрешено только с письменного согласия администрации сайта.*

*24-03-2026*