Адрес страницы: https://www.autoopt.ru/catalog/516720-podshipnik_stupicy_ford_fiesta__08_zadnej_komplekt_lynx

Подшипник ступицы FORD Fiesta (-08) задней комплект LYNX

Код для заказа: **516720**

Артикул: **WB1176**

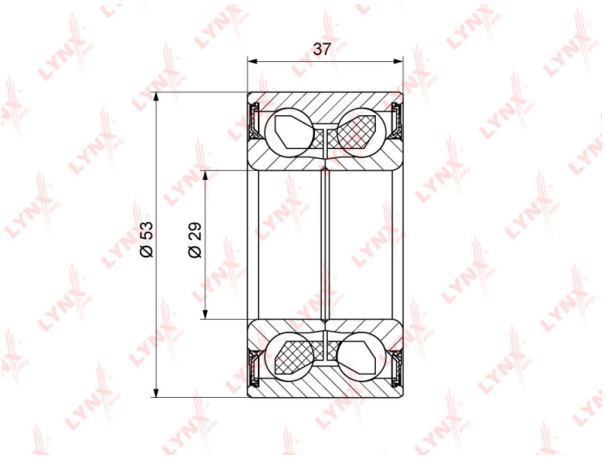

O3 2715
O2 2715
O1 2715
P3 3775

Характеристики

Код для заказа	516720
Артикулы	WB-1176, 1201568
Каталожная группа	Ходовая часть, ..Колеса и ступицы
Ширина, м	0.1
Высота, м	0.08
Длина, м	0.1
Вес, кг	0.58

Параметры

Код ТН ВЭД	8482200009
Производитель	LYNX

Территория отгрузки

Все склады **10 шт.** Склад

Другие склады и магазины партнера

Название точки	Наличие	Тип	Адрес	Контакты
Все склады	**10 шт.**	Склад		
Оптовый центр продаж запчастей Машково (Логистический центр) оптрозница	**Под заказ**	Склад	г. Люберцы, д. Машково, Машковский пр-д, д.12	**+7 (495) 660-51-64** Zakaz@autoopt.ru Обслуживание юридических лиц (ОПТ): Пн-Пт: с 9:00 до 18:00, СБ: 9:00 до 15:00; Отгрузки заказов (ОПТ): Пн-Вс: с 8:30 до 19:30; Обслуживание частных лиц (Розница): Пн-Пт: с 8:30 до 17:30, СБ: с 9:00 до 15:00; Отдел рекламации (возврат товара) Пн-Пт: с 9:00 до 18:00
Оптовый центр продаж запчастей Томилино (Логистический центр) опт	**2 шт.**	Склад	г.о. Люберцы, р.п. Томилино, территория логистического центра "Трилоджи Парк", к37	**+7 (495) 660-51-64** Zakaz@autoopt.ru **Без самовывоза. Отгрузки только для юридических лиц доставкой** Пн-Сб: с 9:00 до 18:00, Вс: выходной
Оптовый центр продаж запчастей на Варшавском шоссе (Юг) оптрозница	**Под заказ**	Склад	г. Москва, 33 км. МКАД, Варшавское шоссе, д. 170 'Г'	**+7 (495) 660-07-29** Arsenal@autoars.ru Пн-Пт: с 9:00 до 18:00, Сб: с 9:00 до 14:00, Вс: выходной
Оптовый центр продаж запчастей в Новогиреево оптрозница	**2 шт.**	Склад	г. Москва, ул. Кетчерская, д. 2а	**+7 (495) 777-41-42** saleket01@autoopt.ru Пн-Пт: с 9:00 до 19:00, Сб: с 9:00 до 18:00, Вс: с 9:00 до 16:00
Оптовый центр продаж запчастей на Дмитровском шоссе (Север) опт	**Под заказ**	Склад	г. Москва, 82 км. МКАД, Дмитровское шоссе, д. 163, стр. 6	**+7 (495) 660-24-53** OlegUK@autoopt.ru Пн-Пт: с 9:00 до 18:00. Сб-Вс: выходной
Оптовый центр продаж запчастей на Рябиновой оптрозница	**Под заказ**	Склад	г. Москва, ул. Рябиновая, владение 63Г	AlexVP2@autoopt.ru Пн-Пт: с 9:00 до 18:00, Сб: с 9:00 до 16:00, Вс: выходной
Оптовый центр продаж запчастей на Ярославском шоссе (север) оптрозница	**Под заказ**	Склад	г. Королев, Ярославский проезд, д. 19	**+7 (495) 780-05-06** AlexAR@autoopt.ru Пн-Пт: с 9:00 до 18:00, Сб-Вс: выходной
Оптовый центр продаж запчастей в Сабурово оптрозница	**2 шт.**	Склад	г. Москва, Каширское шоссе, д. 53, к. 1	**+7 (495) 668-07-92** AndreyAK@autoopt.ru Пн-Пт: с 9:00 до 19:00, Сб: с 9:00 до 16:00, Вс: выходной

Название точки	Наличие	Тип	Адрес	Контакты
Оптовый центр продаж запчастей на Хабаровской оптрозница	**2 шт.**	Склад	г. Москва, Хабаровская улица, д. 2	**+7 (495) 109-14-29** KirillMK@autoopt.ru Пн-Пт: с 9:00 до 18:00. Сб-Вс: выходной
Оптовый центр продаж запчастей на Пролетарке оптрозница	**Нет сейчас**	Склад	г. Москва, Пролетарский пр-т, д.2	**+7 (495) 660-51-64 доб.7312** AndreyAK@autoopt.ru Пн-Пт: с 9:00 до 18:00, Сб, Вс: выходной
Оптовый центр продаж запчастей на Новорижском шоссе (Северо-Запад) опт	**Под заказ**	Склад	МО, Красногорский район, д. Гольево, ул Центральная С44, «Территория бетонного завода МОИС 1»	**+7 (495) 668-09-60** NatashaGD@autoopt.ru Пн-Пт: с 9:00 до 18:00. Сб-Вс: выходной.
Оптовый центр продаж запчастей в Екатеринбурге оптрозница	**Под заказ**	Склад	г. Екатеринбург, ул. Монтажников, д. 24/1	**+7 (343) 384-56-25** EKBsale@autoopt.ru ОПТ: Пн-Пт: с 9:00 до 18:00, Сб-Вс: выходной. Розница: Пн-Пт: с 8:30 до 17:30, Сб-Вс: выходной
Оптовый центр продаж запчастей в Нижнем Новгороде оптрозница	**Под заказ**	Склад	г. Нижний Новгород, Московское шоссе, д. 137Б	**+7 (831) 411-11-28** Nnsale@autoopt.ru Пн-Пт: с 9:00 до 18:00, Сб-Вс: выходной
Оптовый центр продаж запчастей в Новосибирске оптрозница	**Под заказ**	Склад	г. Новосибирск, Кировский район, ул. Петухова, дом 69В	**+7 (383) 322-70-45** Nsk@autoopt.ru Пн-Чт: с 9:00 до 18:00, Пт: с 9:00 до 17:30, Сб-Вс: выходной
Оптовый центр продаж запчастей в Нефтекамске опт	**Под заказ**	Склад	452680, Республика Башкортостан, г. Нефтекамск, ул. Высоковольтная, д. 2"Е"	**+7 (34783) 35-7-42** NailiA@autoopt.ru Пн-Пт: с 8:00 до 18:00, Сб: с 10:00 до 13:00, Вс: выходной
Оптовый центр продаж запчастей в Перми оптрозница	**Под заказ**	Склад	г. Пермь, ул. 2-я Красавинская, д. 70	**+7 (342) 207-61-84** OlgaRS@autoopt.ru ОПТ Пн-Пт: с 9:00 до 18:00, Сб: с 9:00 до 16:00, Вс: выходной
Оптовый центр продаж запчастей в Ижевске оптрозница	**Под заказ**	Склад	г. Ижевск, улица Новоажимова, дом 7/10	**+7 (3412) 20-92-40** NailiA@autoopt.ru Пн-Пт: с 9:00 до 18:00, Сб-Вс: выходной
Оптовый центр продаж запчастей в Уфе опт	**Под заказ**	Склад	Республика Башкортостан, Уфимский район, с. Михайловка, ул. Новоуфимская, 18/3	**+7 (347) 246 60 16** OlegGA@autoopt.ru Пн-Пт: с 9:00 до 18:00, Сб-Вс: выходной
Терминал-ВР	**Под заказ**	Склад		
Терминал-Беговая	**Нет сейчас**	Склад		

Название точки	Наличие	Тип	Адрес	Контакты
Терминал-Марусино	**Под заказ**	Склад		
Терминал-МШЗ	**Под заказ**	Склад		
Терминал-Октябрьский	**Под заказ**	Склад		
Терминал-Покрышки	**Под заказ**	Склад		
Терминал-Диски	**Под заказ**	Склад		
Оптовый центр продаж запчастей в Иркутске оптрозница	**Под заказ**	Склад	г. Иркутск, ул. Генерала Доватора, 37/2	**+7 (3952) 78-63-10** pavelad1@autoopt.ru Пн-Пт: с 9:00 до 18:00, Сб-Вс: выходной
Оптовый центр продаж запчастей в Туле оптрозница	**Нет сейчас**	Склад	г. Тула, ул. Станиславского, д. 37-а	**+7 (495) 660-51-64 доб. 1931** KirillMK@autoopt.ru Пн-Пт: с 9:00 до 18:00. Сб-Вс: выходной
Оптовый центр продаж запчастей в Новогиреево оптрозница	**2 шт.**	Склад	г. Москва, ул. Кетчерская, д. 2а	**+7 (495) 777-41-42** saleket01@autoopt.ru Пн-Пт: с 9:00 до 19:00, Сб: с 9:00 до 18:00, Вс: с 9:00 до 16:00

Представленные данные о запчастях на этой странице несут исключительно информационный характер.
© 1996-2025 Auto-Alliance | ГОСТ Р ИСО 9001-2015 |

Полное или частичное использование любых материалов или их копирование разрешено только с письменного согласия администрации сайта.

22-09-2025